Гидроцилиндр КГЦ399.80-50-400

Давление, МПа:
номинальное –16,
максимальное –20.
Усилие на штоке, кН:
толкающее –76.4,
тянущее –46.6.
Масса, кг – 31.3 .

Уплотнения подвижных соединений компании "Trelleborg".
Пример маркировки: КГЦ399.80-50-400, Ту, Ну, Ду.

Применяемость: гидроцилиндры рулевого управления погрузчиков: ПК-2202, ПК-2702, ПК-3302.

Рисунок 1

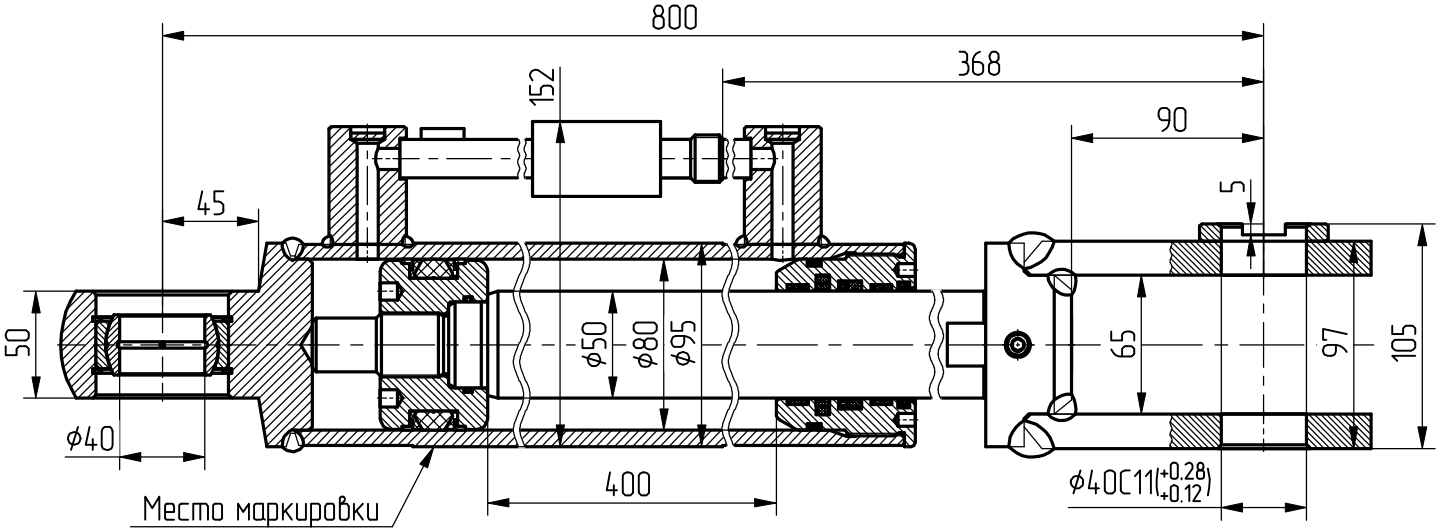

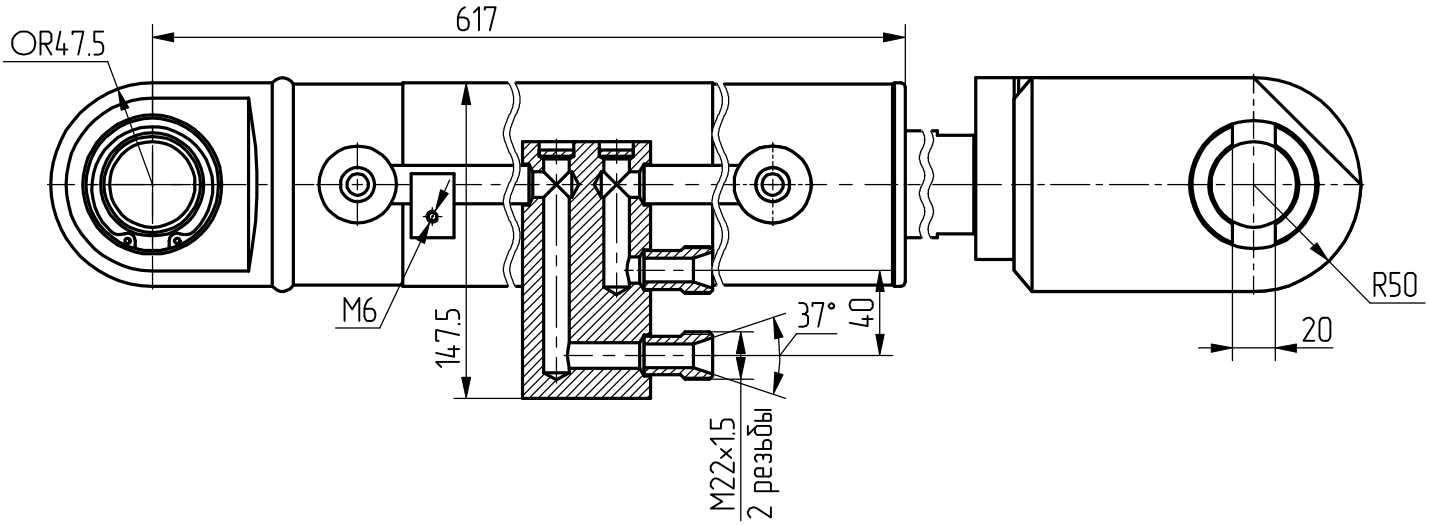

Рисунок 2
Остальное смотри рисунок 1

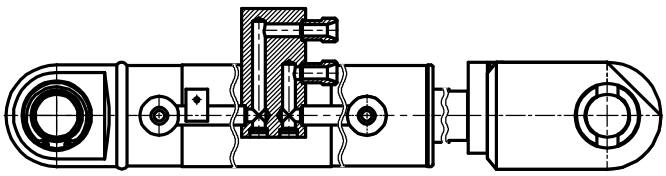

Обозначение	Рисунок
КГЦ399.80-50-400	1
КГЦ399-01.80-50-400	2