Гидроцилиндр КГЦ924.140-80-385

Номинальное давление, МПа	– 20
Максимальное давление, МПа	– 25
Усилие на штоке, кН:	
толкающее	–292,4
тянущее	–196,9
масса, кг	–106,2

Уплотнения компании "Trelleborg".

Пример маркировки: КГЦ924.140-80-385, Ту, Ну, Ду.

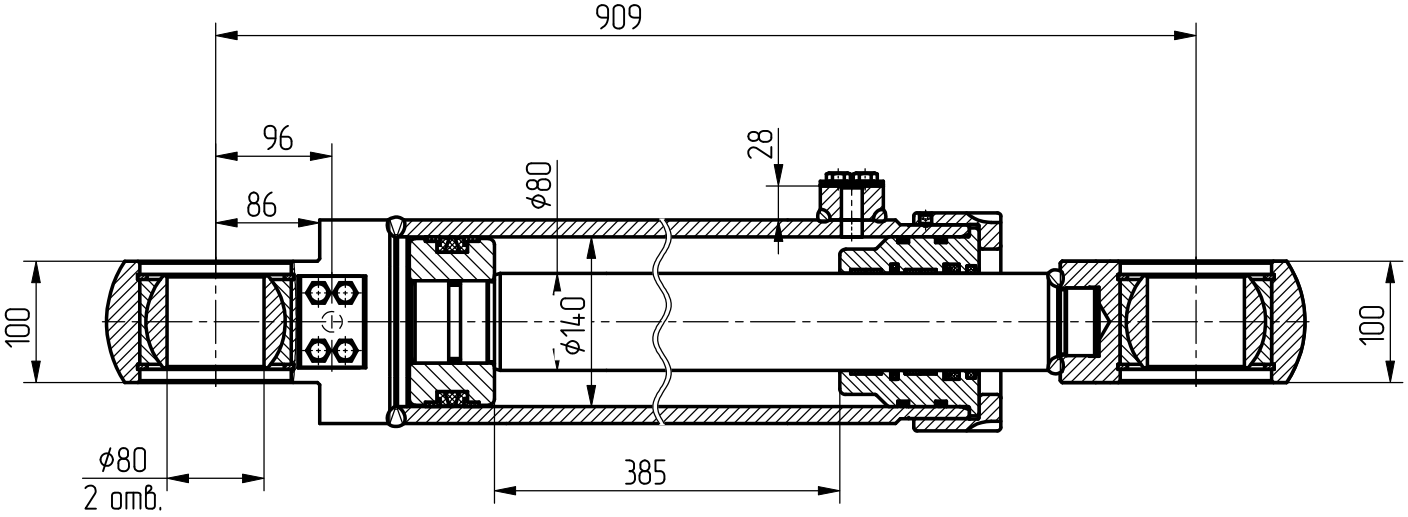

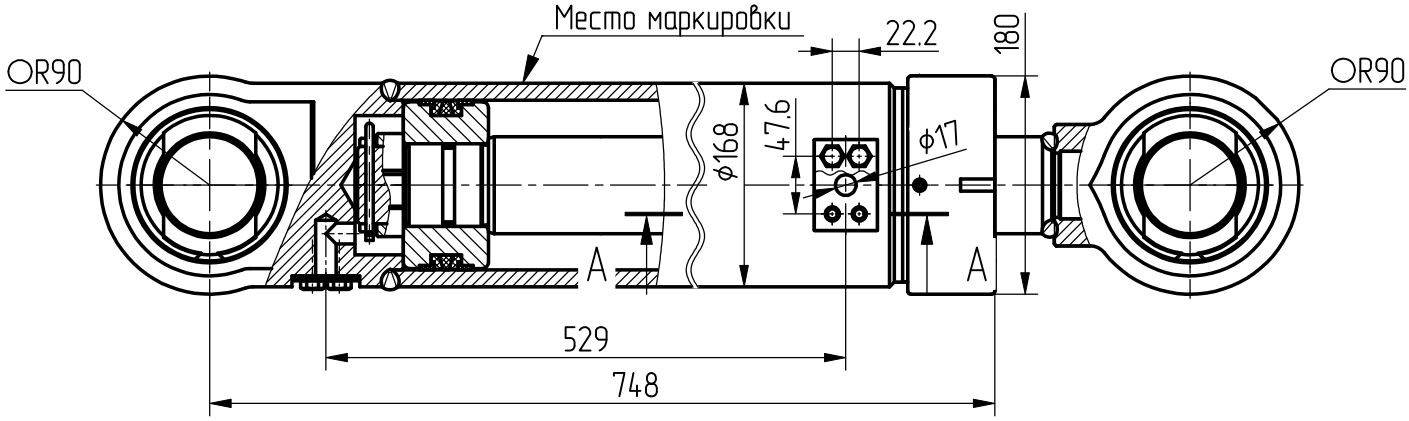

А – А

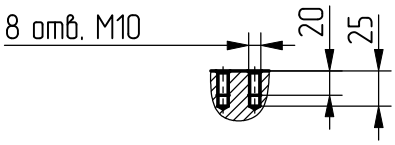

Обозначение	Примечание
КГЦ924.140-80-385	покрытие согласно карты окраски 50173.00001
КГЦ924.140-80-385Т	

Применяемость: гидроцилиндр ковша погрузчика АМКОДОР-330В.